Parts list / Osaluettelo						
Item/Osa	Drawing/Piirustus	Description/Kuvaus	Code/Koodi	Material/Materiaali	Qty/Lkm	Katkaisumitta
1	Assembly profile AP7070-2	Assembly profile AP7070-2 Aluminum-6061		EN-AW6082	2	1200,000 mm
2	Assembly profile AP7070-1	Assembly profile AP7070-1 Aluminum-6061		EN-AW6082	2	1200,000 mm
3	AE06734	Betonipaino 27kg, 300x300x150	15319	Betoni / Concrete	4	
4	AE03695	AM60-2-1 Jalkaputki, L=3000		S355J2G3	1	
5	AE10348	Filmivaneri koko 1250x1250 s=18	16919	Puu / Wood	1	
6	AE10350	Solumuovi, 1250x1250 S=20 mm	14540	PS	1	
7	DIN 125 - A 13	Washer		HZn	20	
8	DIN 933 - M12 x 35	Hex-Head Bolt		HZn	8	
9	DIN 9021 - 13	Washer		HZn	4	
10	DIN 934 - M12	Hex Nut		HZn	24	
11	AE11975	Kattomaston tukikulma	17551	S235JRG2	4	
12	DIN 933 - M12 x 140	Hex-Head Bolt		HZn	4	
13	DIN 933 - M12 x 100	Hex-Head Bolt			4	

C (1:5)

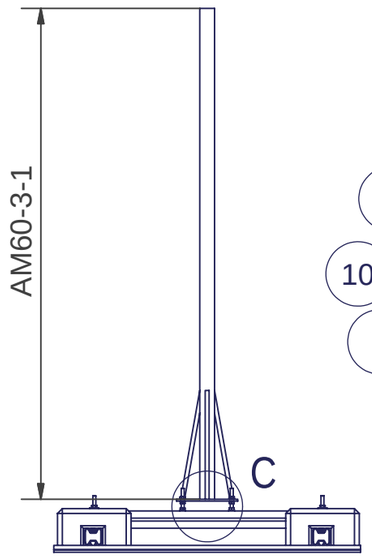

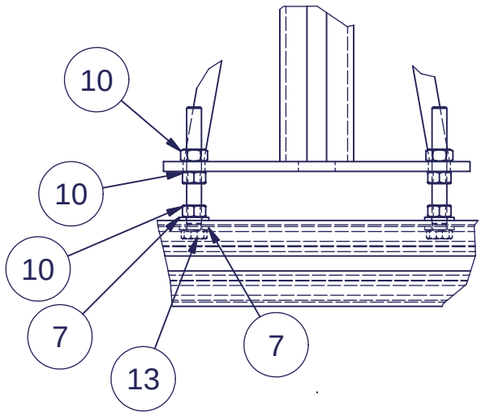

B (1 : 10)

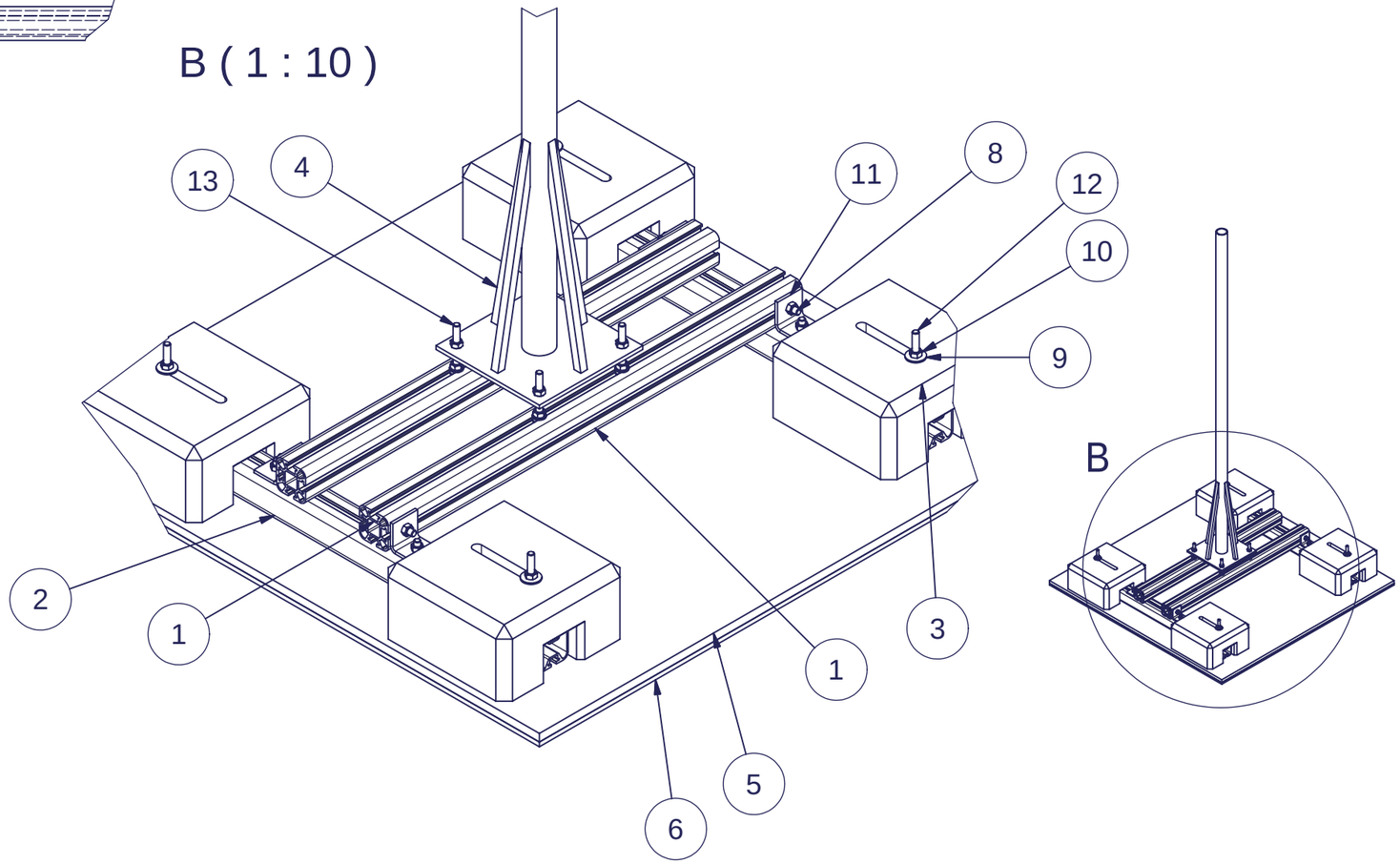

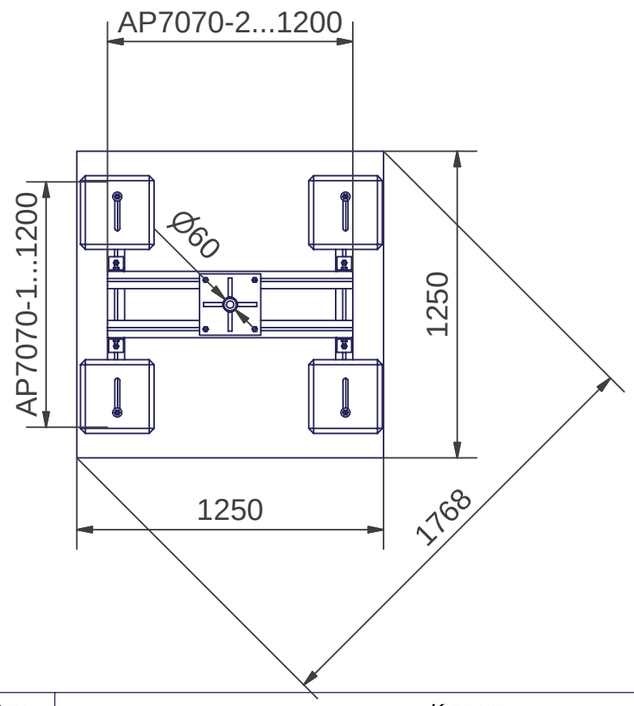

(1 : 30)

Rev	Kuvaus	Tekijä	Pvm

Yleistoleranssi / General tolerance: ISO 2768-mK		Profiili / Profile	
Pintakäsittely / Coating: HZn		Materiaali / Material: S355J2H	Väri / Color
Suunn. / Design: 23.01.2013 VL	Mittakaava / Scale	Kuvaus / Description: AMRT60-3·1 Kattomasto 3m, 4 painoa	Paino / Mass: 269,74
Tark. / Checked			Piirustus / Drawing: Assembly / Kokoonpano
Hyv. / Approved		Projektin nimi / Project name: Kattomastot	Sivu / Sheet: 1 / 1
			Versio / Revision: A
		Tuotekoodi / Product code	
		Piirustus no. / Drawing no.: AE13033	

Aerial Oy
Pietolankatu 9, 04400 Järvenpää
tel. +358-9-2790120, fax +358-9-2910210, www.aerial.fi