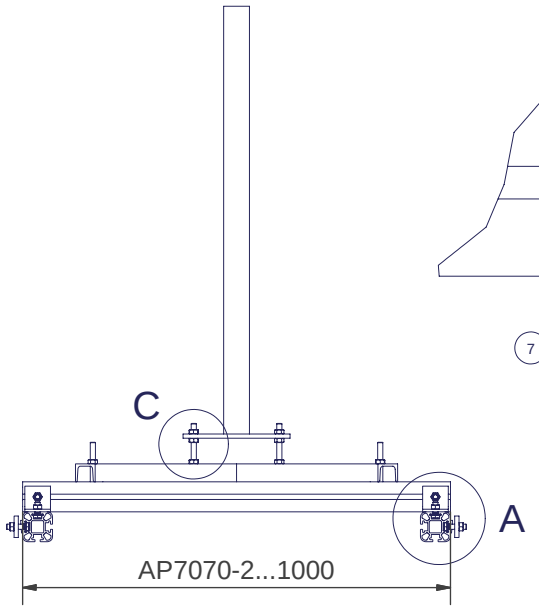

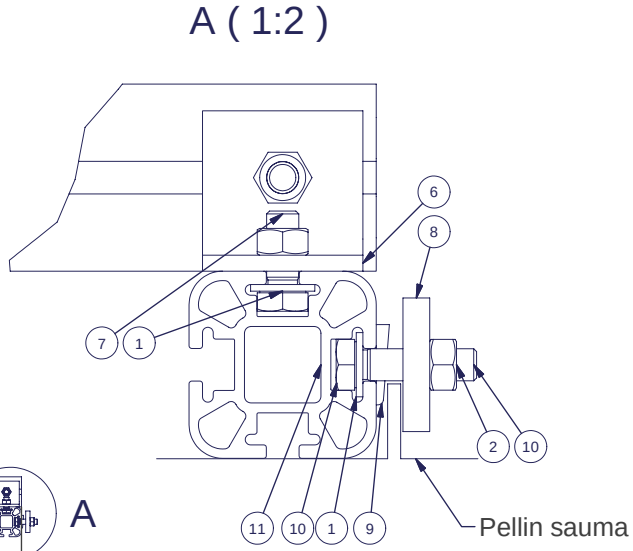

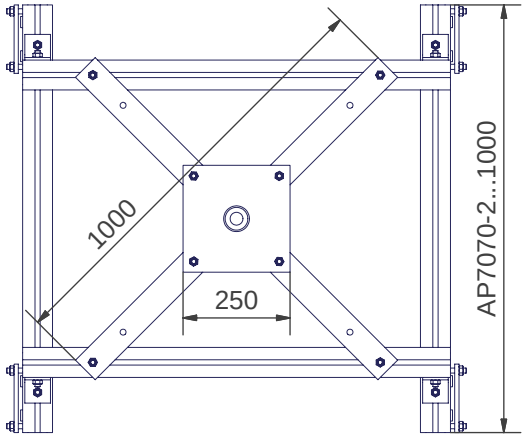

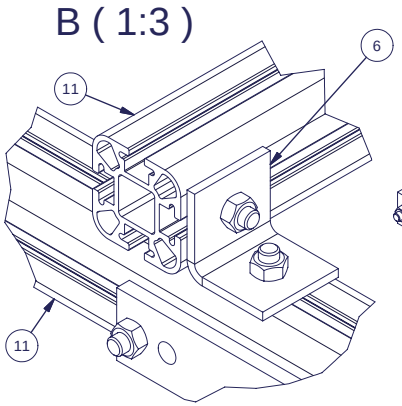

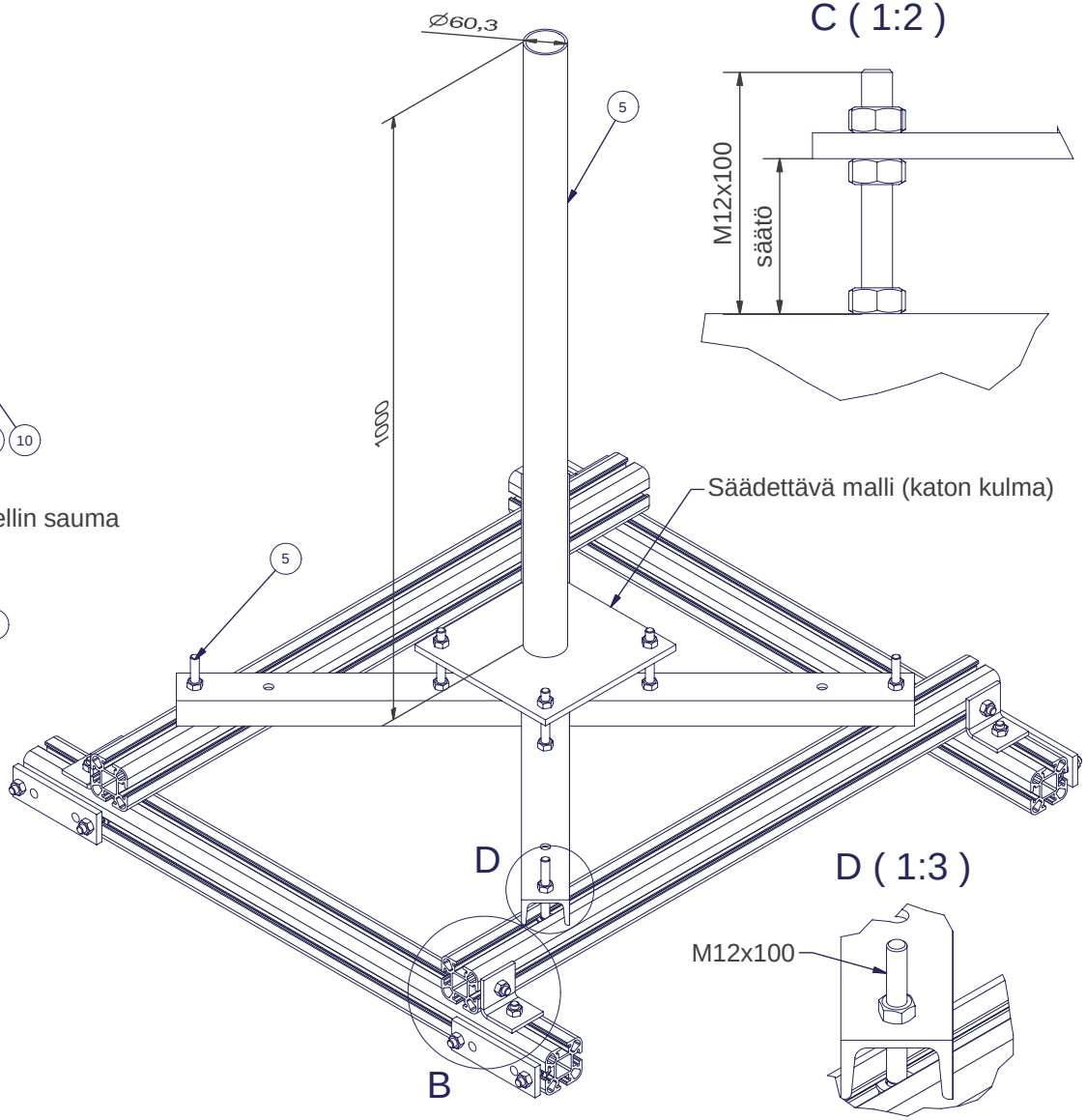

Parts list / Osaluettelo

Item/Osa	Drawing/Piirustus	Description/Kuvaus	Code/Koodi	Material/Materiaali	Qty/Lkm	Cut length/Katk.mitta
1	DIN 125 - A 13	Aluslevy		HZn	16	
2	DIN 934 - M12	Kuusiomutteri		HZn	32	
3	Jalkaputki laipalla 60.3x2.9	L=1000		HZn	1	
4	Kattomaston tyviristi 1000x1000			HZn	1	
5	DIN 933 - M12 x 100	Kuusioruuvi		HZn	8	
6	AE11975	Kattomaston tukikulma	17551	HZn	4	
7	DIN 933 - M12 x 30	Kuusioruuvi		HZn	8	
8	AE00392	AML160-1, Vastalatta 130 ja 80mm reikävälillä	13583	HZn	4	
9	AE14706	DIN 435 Aluslevy M12		HZn	8	
10	DIN 933 - M12 x 45	Kuusiomutteri		HZn	8	
11	Assembly profile AP7070-2	4-uraa		EN AW-6082	4	1000 mm

Yleistoleranssi / General tolerance		Profiili / Profile	
Pintakäsittely / Coating		Materiaali / Material	Väri / Color
Suunn. / Design	24.01.2013 VL	Kuvaus / Description	Paino / Mass 61,49
Tark. / Checked		RRU-asennus kaltevalle peltikatolle, ilman painoja	Piirustus / Drawing Assembly / Kokoonpano
Hyv. / Approved	Mittakaava / Scale	Projektin nimi / Project name	Sivu / Sheet 1 / 1
			Versio / Revision
		Tuotekoodi / Product code	A
		Piirustus no. / Drawing no. AE13010	

Aerial Oy
Pietolankatu 9, 04400 Järvenpää
tel. +358-9-2790120, fax +358-9-2910210, www.aerial.fi